VER.	REVISED RECORD	DATA
V1.0	第一次发行(pcb ver:2.1)	2023-02-18

1.外形图

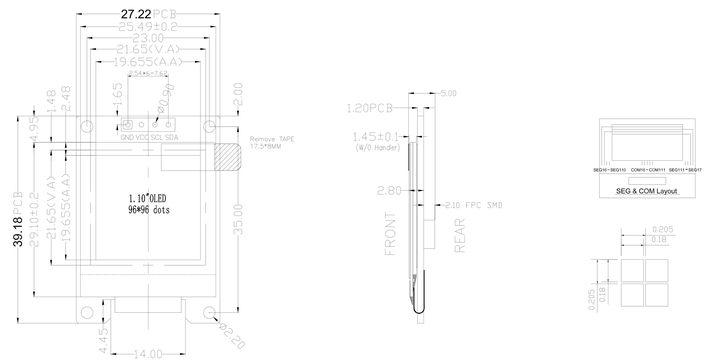

2.功能&特性

2-1. 点阵: 64(C)X128(S) Dots
2-2. OLED模式: 正性
2-3. 显示: OLED(单色)
2-4. LCM工作电压(第二脚Vcc): 3.3~5V
2-6. 工作温度: -20℃~70℃
2-7. 储存温度: -30℃~80℃
2-8. 连接方式/驱动IC:COG/SH1107G
接口: IIC

3.机械规格

3-1. 模块尺寸: 27*39*5(T) mm
3-2. 可视区域(V/A): 21.65*21.65mm
3-3. 有效区域(A/A): 19.655*19.655mm
3-4. 点距离: 0.205*0.205mm
3-5. 点尺寸: 0.18*0.18mm

NO.	Symbol
1	GND
2	VCC
3	SCL
4	SDA

SHEET: 1 of 1

APPROVALS		DATE
DWN	ZJP	2023-02-18
CHK		
APP		

金逸晨电子有限公司

MODEL NUMBER :
1.1OLED9696SH1107-IIC(LCM)

SCALE:
Unspecified TOL:¡À 0.2
DO NOT SCALE THIS DRAWING.

UNITS:
MM